FKR 張出歩道

YCC

大和コンクリート工業株式会社

〒904-2201 うるま市字昆布1839番地1

TEL.098-972-3535 FAX.098-972-4212

張出歩道の特長

プレキャスト製品を使用する事により、工期短縮が図れ、その結果現場諸経費の低減が見込まれます。

■標準断面図

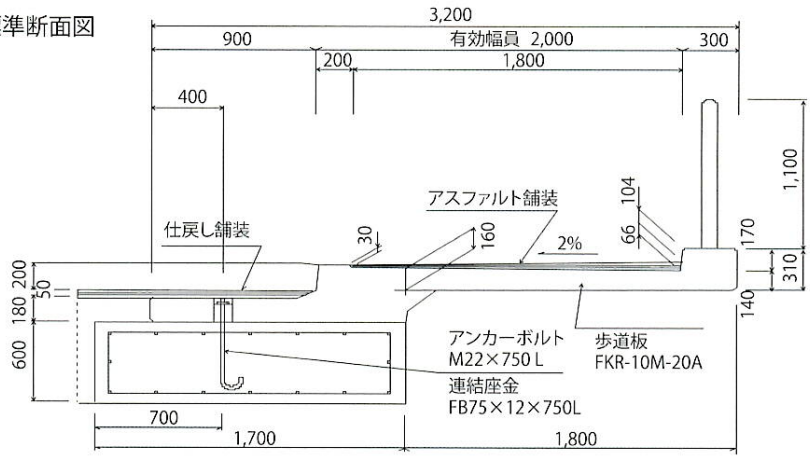

設置歩掛り参考資料

名称		規格	単位	数量	摘要
世話役			人	1×12.5/D	
ブロック工			人	1×12.5/D	
普通作業員			人	3×12.5/D	
製品			個	10	L=1.0m/個
バックホウ賃料			日	1×12.5/D	
ラフタークレーン賃料		25t吊	日	1×12.5/D	
雑工種	基礎砕石		%	65	
	均しコンクリート		%	104	
諸雑費			%	22	

＊国土交通省土木工事積算基準（平成18年度版）プレキャスト擁壁工を参考
＊亜熱帯割増を考慮
＊日当たり施工量（D）＝38m/日

FKR-10M-Aタイプ

■側面図

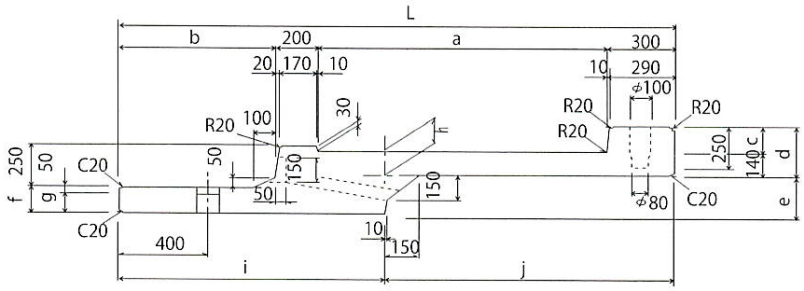

■平面図

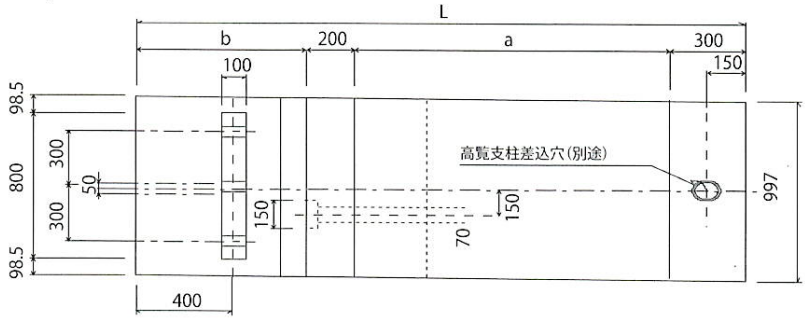

	a	b	c	d	e	f	g	h	i	j	L
10M-15A	1300	700	160	300	250	170	120	150	1200	1300	2500
10M-20A	1800	900	170	310	260	180	130	160	1400	1800	3200
10M-25A	2300	1100	180	320	280	200	150	200	1600	2300	3900

FKR-10M-Bタイプ

■側面図

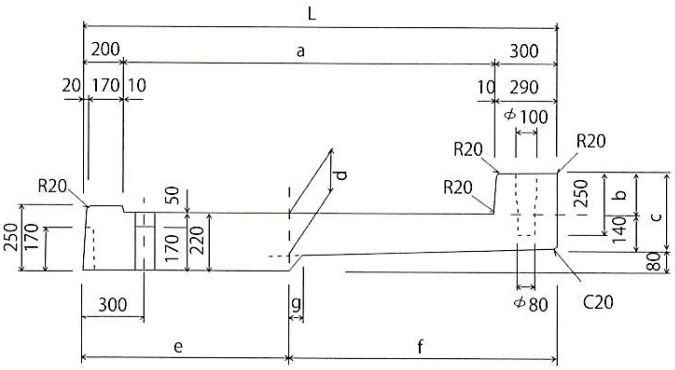

■平面図

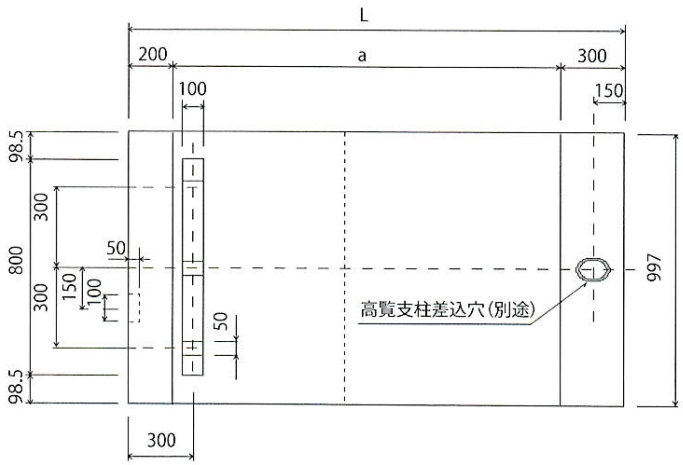

	a	b	c	d	e	f	g	L
10M-15B	1300	160	300	150	750	1050	70	1800
10M-20B	1800	170	310	150	1000	1300	70	2300
10M-25B	2300	180	320	160	1000	1800	60	2800

大和コンクリート工業株式会社

〒904-2201 うるま市字昆布1839番地1

TEL.098-972-3535　FAX.098-972-4212